ИНЖЕКТОРЫ ПАРА ADCAMIX SI20

(Нержавеющая сталь, 3/4”)

ОПИСАНИЕ

Инжекторы пара ADCAMIX SI20 предназначены для быстрого и бесшумного нагрева жидкости путем прямого впрыска пара.

Пар поступает в корпус инжектора через центральное отверстие и попадает в зазор между кольцами, при малых нагрузках конденсирует полностью, а при высокой нагрузке конденсируется на выходе из пластин. К моменту выхода остатки пара незначительны, что обеспечивает минимальные шумы и вибрацию.

Типовыми применениями являются нагрев жидкостей в различных емкостях, в том числе баках питательной воды котлов, деаэраторах и т.д. Это позволяет значительно сократить время нагрева, а также снизить прямые расходы за счет использования уже произведенного пара.

ОСНОВНЫЕ СВОЙСТВА

- Корпус и внутренние элементы конструкции изготовлены из нержавеющей стали
- Отсутствие шума и вибраций
- Компактная и надежная конструкция без движущихся элементов

ТЕХНИЧЕСКИЕ ХАРАКТЕРИСТИКИ	
Типоразмер, DN	3/4”
Номинальное давление, PN	10
Рабочая среда	Пар
Материал исполнения	Корпус и змеевик выполнены из нержавеющей стали
Присоединения	Внутреннее резьбовое ISO 7 Rp
Монтаж на трубопроводе	Вертикальная или горизонтальная установка
ОПЦИИ	Системная комплектация, включая прерыватель вакуума и автономный контроллер Различные исполнения по запросу.

ОГРАНИЧЕНИЯ ПО ПРИМЕНЕНИЮ	
PMO – Максимальная рабочее давление, бар	8,5
TMO – Максимальная рабочая температура, °C	180

ПРИМЕР ПОДБОРА

Требуются инжекторы для подачи 950 кг/ч пара, давлением 5 бар. Предполагая 20% перепад давления на регулирующем клапане, принимаем давление подачи пара в инжектор равным 4 бар. По диаграмме определяем, что при 4 бар через инжектор пройдёт 296 кг/ч, делим общий расход 950 кг/ч на пропускную способность одного инжектора 293 кг/ч и получаем 3,24. Поскольку трёх инжекторов будет недостаточно, необходимо использовать четыре. Давление промаркировано на корпусе. В случаях, когда одного инжектора недостаточно, на подающий пар патрубок устанавливается несколько инжекторов.

ОГРАНИЧЕНИЯ ПО ПРИМЕНЕНИЮ*

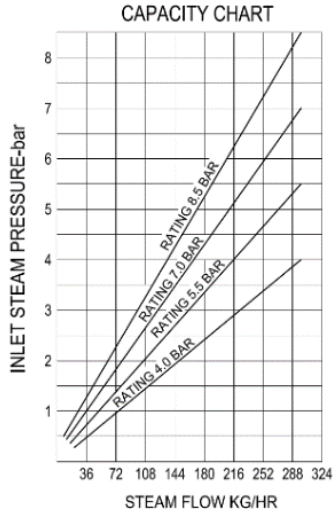

Valsteam ADCA Engineering оставляет за собой право вносить изменения в материалы и конструкции без предварительного уведомления.
IS 9.401 E 09.10

ИНЖЕКТОРЫ ПАРА

МОНТАЖ НА ТРУБОПРОВОДЕ и ВЕСОГАБАРИТНЫЕ ХАРАКТЕРИСТИКИ

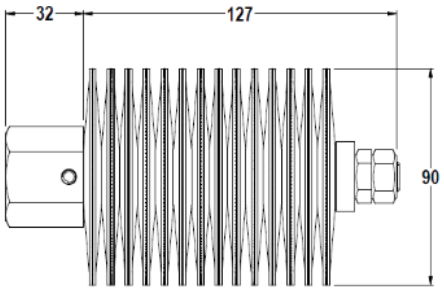

Вертикальная или горизонтальная установка.

СПЕЦИФИКАЦИЯ МАТЕРИАЛОВ И ТИПОВОЕ ПРИМЕНЕНИЕ

№	Наименование	Материал
1	Входное отверстие	AISI 304 / 1.4301
2	Фиксатор	AISI 304 / 1.4301
3	Наконечник	AISI 304 / 1.4301
4	Внутренние кольца	AISI 304 / 1.4301
5	Пластины	AISI 304 / 1.4301
6	Корпус	AISI 304 / 1.4301
7	Гайка	AISI 304 / 1.4301

Типовое применение	
1	Инжектор пара ADCA SI20
2	ADCATrol V25 регулирующий клапан с позиционером
3	Вентиль бронзовый GV32B
4	Фильтр ADCA IS140Y
5	Прерыватель вакуума ADCA VB21
6	Термометр сопротивления PT100
7	Контроллер температуры
8	Индикатор температуры

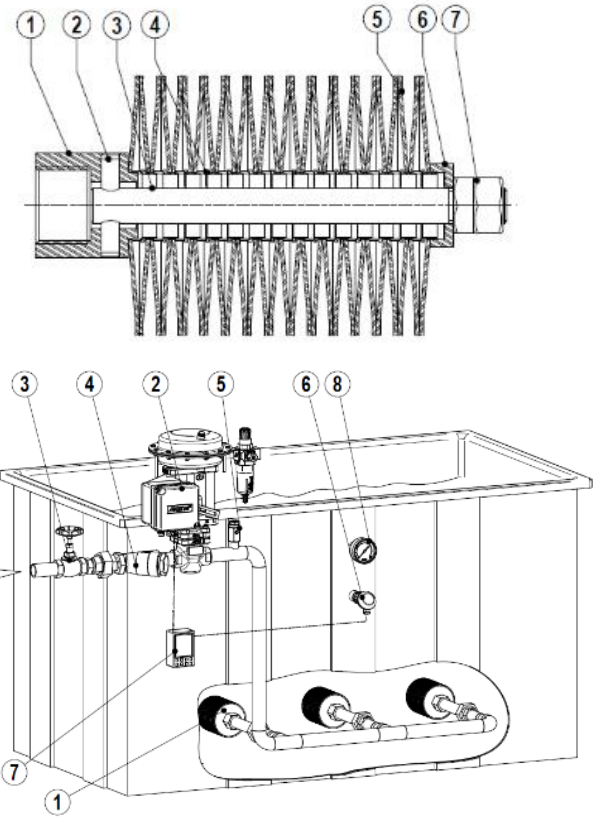

Valsteam ADCA Engineering оставляет за собой право вносить изменения в материалы и конструкции без предварительного уведомления.