ОХЛАДИТЕЛИ ОТБОРА ПРОБ ADCA SC32F, SC132F

(с воронкой)

ОПИСАНИЕ

Охладители отбора проб ADCA SC32F, SC132F применяются для отбора и охлаждения проб котловой воды, например, для оценки концентрации растворенных веществ, а также других сред, применение которых допускается материалами конструкции.

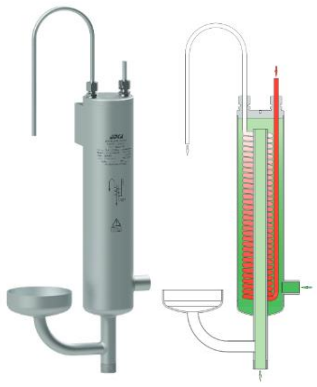

Использование охладителей отбора проб позволяет при отборе и анализе среды в системах высокого давления избежать выброса пара, который может представлять опасность для персонала, а также провести корректный анализ параметров измеряемой среды.

ОСНОВНЫЕ СВОЙСТВА

- Корпус и внутренние элементы конструкции изготовлены из нержавеющей стали
- Дренаж осуществляется самотеком (вход сверху, выход снизу)
- Противоток охлаждающей и охлаждаемой сред гарантирует эффективное охлаждение

ТЕХНИЧЕСКИЕ ХАРАКТЕРИСТИКИ	
Типоразмер, DN	1/2'' – 2"
Номинальное давление, PN	25
Рабочая среда	Конденсат, горячая вода и среды, совместимые с материалами конструкции
Материал исполнения	Корпус и змеевик выполнены из нержавеющей стали
Присоединения	Охлаждаемая жидкость вход/выход: 1/2" / ¾" в корпусе (ISO 7 Rp или NPT) Рабочая среда вход/выход: 8 мм O/D
Монтаж на трубопроводе	Вертикальная
ОПЦИИ	Вентиль на входе измеряемой среды Вентиль на выходе охлаждаемой среды Датчик температуры Крышка на болтовых соединениях (разборная, обслуживаемая конструкция) Нестандартные размеры и материалы по запросу
ЭКСПЛУАТАЦИЯ	Перед пуском рабочей (измеряемой) среды необходимо осуществить подачу охлаждающей жидкости. При этом вентили на входе и выходе рабочей среды должны быть закрыты. В противном случае существует риск нанесения вреда персоналу из-за вскипания рабочей жидкости на выходе из корпуса охладителя. При прекращении отбора проб необходимо первоначально закрыть вентили на трубопроводе рабочей среды и только после этого перекрыть охлаждающую жидкость
Пример подбора	Для получения 30–60 кг/ч измеряемой жидкости с температурой 30 °C, требуется 1м3/ч охлаждающей жидкости с температурой 15 °C (для котлов до 20 бар – 220 °C), для других давлений и температур обращайтесь к нашим инженерам.

ОГРАНИЧЕНИЯ ПО ПРИМЕНЕНИЮ*				
Модель	Корпус		Змеевик	
	Давление, бар	Температура, °C	Давление, бар	Температура, °C
SC32 SC132	20	120	110	400
			90	450

Минимальная рабочая температура - - 10°C;

Valsteam ADCA Engineering оставляет за собой право вносить изменения в материалы и конструкции без предварительного уведомления.
IS 9.205 E 05.09

ОХЛАДИТЕЛИ ОТБОРА ПРОБ

МОНТАЖ НА ТРУБОПРОВОДЕ

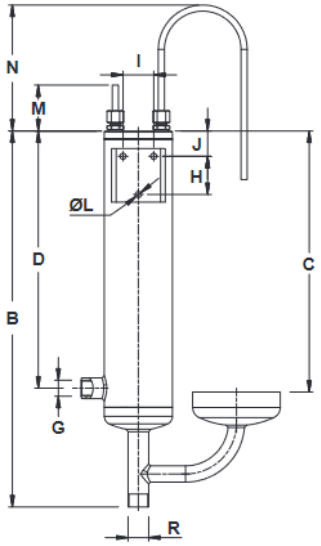

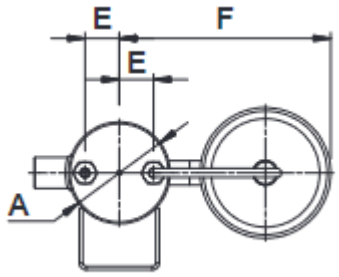

Вертикальная установка.

ВЕСОГАБАРИТНЫЕ ХАРАКТЕРИСТИКИ

Модель	A	B	C	D	E	F	G	H	I	J	L	M	N	R	Масса, кг
SC32	90	491	341	336	30	185	½”	50	40	33	8	60	165	¾”	4,5
SC132	90	590	341	336	30	185	½”	50	40	33	8	60	165	¾”	5,5

СПЕЦИФИКАЦИЯ МАТЕРИАЛОВ И ТИПОВОЕ ПРИМЕНЕНИЕ

№	Наименование	Материал
1	Корпус	AISI 304 / 1.4301
2	Крышка	AISI 304 / 1.4301
3	Змеевик	AISI 316L / 1.4404
4	Компрессионные фитинги	AISI 316Ti / 1.4571
5	Выпускная трубка	AISI 316L / 1.4404
6	Присоединение для термометра	AISI 316 / 1.4401

Типовое применение	
1	Охладитель отбора проб
2	Вентиль NV–400 на входе рабочей среды
3	Вентиль ADCA GV32B на входе охлаждения
4	Компрессионный фитинг DN1/4"×8 (2) Cl. S (316Ti/1.4571)
5	Присоединение термометра
6	Биметаллические термометр
7	Воронка

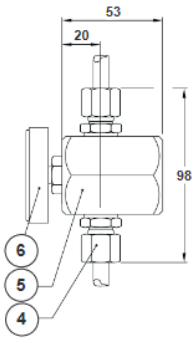

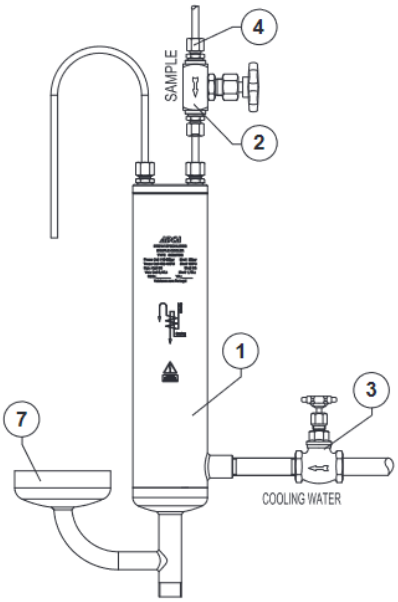

Valsteam ADCA Engineering оставляет за собой право вносить изменения в материалы и конструкции без предварительного уведомления.
IS 9.205 E 05.09